Instrucciones de uso

HOME DELUXE
WIR MACHEN DEIN ZUHAUSE

Pabellón tumbona de jardín PROVENCE

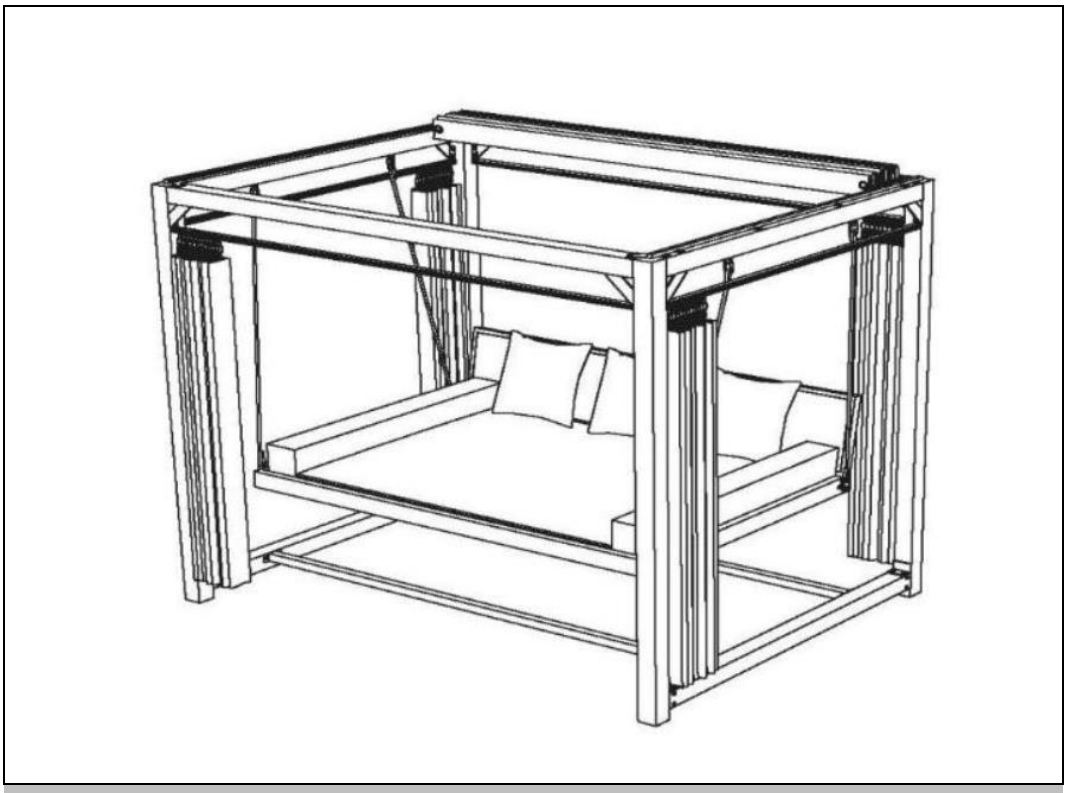

Instrucciones de uso originales

Diseñado en Alemania

IMPORTANTE:
CONSÉRVELO PARA FUTURAS CONSULTAS.
¡LEA ATENTAMENTE!

Índice

1. Información general ... 3
1.1. Productos ... 3
1.2. Notas generales ... 3
1.3. Garantía ... 3
2. Información sobre las instrucciones de uso ... 4
2.1. Disponibilidad de las instrucciones de uso ... 4
2.2. Destinatarios de las instrucciones de uso ... 4
2.3. Información sobre la traducción ... 4
2.4. Explicación de los símbolos ... 4
2.5. Información general sobre las instrucciones de uso ... 4
2.6. Uso previsto ... 5
2.7. Instrucciones generales de seguridad ... 5
3. Características del producto ... 7
3.1. Datos técnicos ... 7
3.2. Descripción del producto ... 7
4. Volumen de suministro ... 8
5. Montaje ... 10
5.1. Instrucciones de seguridad ... 10
5.2. Estructura del producto ... 10
5.3. Accesorios ... 17
6. Aplicación ... 17
6.1. Instrucciones de seguridad ... 17
6.2. Puesta en servicio inicial ... 17
6.3. Operación ... 17
6.4. Almacén ... 17
7. Solución de problemas ... 19
8. Mantenimiento y cuidado ... 19
8.1. Instrucciones de seguridad ... 19

9. Desmontaje 20
9.1. Instrucciones de seguridad 20
10. Eliminación de residuos 20
10.1. Información general 20

Estimado cliente,

Gracias por elegir un producto de **Home Deluxe GmbH**. Esperamos que disfrute de su nueva tumbona de jardín PROVENCE.

Las instrucciones de uso le ayudan a instalar, poner en marcha, utilizar y mantener el producto. Las instrucciones de uso y las instrucciones de seguridad deben leerse atentamente y en su totalidad. Respete estas instrucciones para evitar peligros.

1. Información general

1.1. Productos

Modelo:

Tumbona de jardín PROVENCE| Código del Artículo: 11198| Código de la Variante: 9275
Pavilion PROVENCE - Paquete 1 de 2| Número de artículo: 11200| Número de variante: 9277
Pavilion PROVENCE - Paquete 2 de 2| Número de artículo: 11201| Número de variante: 9278
Portada de PROVENCE| ID de artículo: 15720| ID de variante: 25525
Cojín PROVENCE S| Nº Referencia: 16946| Nº Variante: 31795
Cojín PROVENCE L| Item ID: 16947| Variant ID: 31796
PROVENCE gazebo cortinas y techo| Item ID: 16948| Variant ID: 31797
Tumbona de jardín Pavilion PROVENCE - con funda| Nº Referencia: 20239| Nº Variante: 49146

1.2. Notas generales

Para cumplir nuestra pretensión, mejoramos constantemente la calidad, simplificamos la instalación y el funcionamiento y adaptamos los productos a las necesidades de los clientes. Debido a estos cambios, la versión actual de las instrucciones de uso puede consultarse en nuestra página web.

El término "producto" se utiliza en las instrucciones de uso de la "Tumbona de jardín PROVENCE".

1.3. Garantía

La responsabilidad legal por defectos y los derechos de garantía se aplican a partir de la fecha de compra. Home Deluxe GmbH no se hace responsable de los daños causados por el incumplimiento de las instrucciones de uso. Quedan excluidas de la garantía las reclamaciones derivadas de una instalación o uso inadecuados. En caso de defectos en el producto, póngase en contacto por escrito con nuestro servicio de atención al cliente a través del formulario de contacto de nuestra página web, indicando el nombre del producto, el número de serie y una foto de la placa de características:

Inicio Deluxe GmbH
Schanzeweg 2
32312 Lübbecke
Alemania
Tel: +49 (0)5743 6181-0
www.home-deluxe-gmbh.de

Si tiene más preguntas, póngase en contacto con nuestro equipo de atención al cliente a través del formulario de contacto.

2. Información sobre las instrucciones de uso

2.1. Disponibilidad de las instrucciones de uso

Las instrucciones de uso forman parte del producto y deben conservarse completas y en las inmediaciones del mismo.

2.2. Destinatarios de las instrucciones de uso

Las instrucciones de uso deben ser leídas y observadas por toda persona que participe en una de las siguientes actividades o usos:

- Desembalaje
- Montaje / Instalación
- Puesta en servicio / Funcionamiento
- Mantenimiento / inspección / cuidado
- Solución de problemas / reparación
- Eliminación de residuos

2.3. Información sobre la traducción

Las instrucciones de uso originales están escritas en alemán. Cualquier otro idioma disponible es una traducción de la versión alemana.

2.4. Explicación de los símbolos

Símbolo	Explicación de los símbolos
	**ADVERTENCIA** El símbolo indica posibles peligros que pueden provocar lesiones graves o mortales. Antes de realizar el paso de instalación o aplicación correspondiente, lea la nota correspondiente.
	**INFO** El símbolo proporciona información importante e indica daños materiales. Obsérvelos antes de realizar el paso de instalación o aplicación correspondiente para comprender los problemas y evitar daños.
	**Lea las instrucciones de uso** El símbolo indica que debe leerse atentamente el manual de instrucciones antes de montar/instalar y/o poner en funcionamiento el aparato.

2.5. Información general sobre las instrucciones de uso

Las instrucciones de uso se refieren a la tumbona de jardín PROVENCE. Contiene información importante sobre el montaje, el funcionamiento, el mantenimiento y la limpieza. Las instrucciones de uso, en particular las instrucciones de seguridad, deben leerse atentamente antes de utilizar el producto; conserve las instrucciones de uso en un lugar seguro. Utilice el producto únicamente como se describe en estas instrucciones

de uso para evitar lesiones o daños accidentales. Si cede el producto a un tercero, también deberá entregarle estas instrucciones de uso.

2.6. Uso previsto

El producto es de alta calidad, duradero y está destinado o es adecuado exclusivamente para uso privado en una medida razonable y habitual. Además, nuestro producto **no** está destinado a un uso comercial.

El producto se utiliza exclusivamente como tumbona o asiento para exteriores.

Utilice el producto únicamente como se describe en estas instrucciones de uso. Cualquier otro uso se considera inadecuado y puede provocar daños materiales o personales. El fabricante no se hace responsable de los daños causados por un uso inadecuado o incorrecto. La instalación del producto puede estar regulada por normas de construcción. La autorización para instalar el producto puede ser retirada por las autoridades si se infringen las condiciones de instalación.

convertirse.

2.7. Instrucciones generales de seguridad

Advertencias generales de peligro



- Instale el producto **sólo** si el volumen de suministro está completo y en perfecto estado.
- Asegúrese de que todas las piezas estén intactas y correctamente instaladas. Existe riesgo de lesiones si no se instalan correctamente. Las piezas dañadas pueden afectar a la seguridad y al funcionamiento.
- Coloque el producto únicamente sobre una superficie segura, nivelada y firme.
- No realice ninguna modificación en el producto
- Compruebe la fijación a intervalos regulares.
- **Riesgo de caída y vuelco**: No subirse al producto.

Peligro para los niños



- Mantenga a los niños alejados de los materiales de embalaje. Existe riesgo de asfixia.
- Mantenga a los niños alejados del producto.
- Mantenga a los niños alejados del lugar de montaje mientras se ensambla el producto. El volumen de suministro contiene piezas pequeñas que pueden tragarse o causar lesiones graves.
- **Peligro de vuelco.** El producto no es un juguete para niños, un rocódromo ni un equipamiento deportivo. Los elementos individuales del producto pueden volcar cuando se cargan por un lado, lo que puede provocar la muerte.
- Los niños pueden lesionarse al jugar con el producto o al tirar de él.
- No coloque el producto directamente o en las inmediaciones de una zona de juegos.
- Explique a los niños cómo utilizar correctamente el producto y no les deje nunca sin supervisión mientras juegan.
- Retire todos los objetos afilados, cristales rotos o piedras de las proximidades del producto. Asegúrese de que los niños que juegan no corren peligro.
- Asegúrate de que los niños pequeños no se metan piezas pequeñas en la boca.

Riesgo de lesiones
Una manipulación incorrecta del producto puede provocar lesiones



- Compruebe que el producto no presenta daños visibles antes de cada uso.
- No modifique el diseño del producto. Cualquier modificación debe ser autorizada por escrito por el fabricante y realizada de acuerdo con las instrucciones.
- Si el producto está dañado, no debe seguir utilizándose. Las piezas dañadas deben reparse o sustituirse por piezas de repuesto originales.
- Asegúrese de que el producto está instalado de forma permanente y segura para evitar lesiones.

Riesgo de daños



- Una manipulación inadecuada del producto puede provocar daños.
- No abra el embalaje con objetos afilados (por ejemplo, cuchillos, tijeras o similares), ya que podría dañar el producto. Tenga cuidado al abrirlo.
- No utilice el producto cerca de fuentes de calor o llamas.
- **Manténgase a una distancia mínima de 3 metros de objetos, edificios, árboles y otras estructuras.**
- **En caso de mal tiempo, por ejemplo fuertes lluvias, nevadas o vientos de 40 km/h o más, deberá desmontarse el pabellón. Si ya está montado, retire inmediatamente la lona del techo y las paredes laterales. Si no está fijado al suelo, desmóntelo o fíjelo lo suficiente para que ni usted ni otras personas corran peligro.**
- **Durante las nevadas, la nieve puede acumularse en el tejado de su cenador y provocar su hundimiento. Por eso es fundamental retirar la nieve del tejado.**
- **Si se acumula agua en el toldo solar, hay que eliminarla.**
- **Asegúrese de que su pabellón de jardín esté completamente seco antes de Desmontar y embalar. Esto evitará la aparición de moho y hongos.**
- **No empaquete su pabellón de jardín a temperaturas bajo cero, o fuera. Esto puede causar grietas, especialmente en los componentes de tela.**

Peligro de explosión



- **Precaución**: No almacene sustancias altamente inflamables, combustibles o explosivas en el interior del producto. Las sustancias altamente inflamables pueden incendiarse.

3. Características del producto

3.1. Datos técnicos

Pabellón tumbona de jardín PROVENCE	
Dimensiones del pabellón (L x A x A)	236 x 180 x 210 cm
Dimensiones de la cama de ratán (L x A)	195 x 130 cm
Marco	Acero con recubrimiento de polvo
Color del marco	Antracita / negro (RAL 9011)
Color del techo	Beige
Cojín	100 % poliéster secado al sol
Cortinas	100 % poliéster
Relleno del cojín del asiento	100 % poliéster
Relleno de cojín	100 % poliéster
Soporte y bastidor giratorio	1,2 mm
Otras piezas	1,0 mm
Peso	aprox. 100 kg
Máx. Carga de la cama de ratán	aprox. 300 kg

3.2. Descripción del producto

La tumbona de jardín Provence es una tumbona de jardín fantásticamente bonita y a la moda que da ganas de disfrutar del verano.

El modelo tiene un robusto armazón de acero con recubrimiento en polvo. Un total de cuatro robustas barras de hierro sirven de soporte al banco, maravillosamente ancho y profundo. El reposabrazos y el respaldo son de robusto poliratán. Protección solar o tumbona: un ligero techo plegable que puede abrirse o cerrarse le ofrece ambas opciones. Lo más destacado son los mullidos cojines y las bonitas cortinas, que también se incluyen con el pabellón de jardín.

El pabellón de jardín es también una magnífica protección contra el sol y el viento. Las cortinas de tejido tupido 100% poliéster impiden la entrada de la luz solar y los vientos fuertes. Al mismo tiempo, el material de las cortinas es repelente al agua, por lo que no tendrá que salir corriendo al interior incluso con una ligera lluvia de verano cuando esté soñando en su cenador.

Elija ahora el pabellón de jardín de alta calidad y bonito diseño y disfrute pronto de inolvidables días de verano en el campo. Disfrute en pareja del maravilloso verano.

4. Volumen de suministro

Compruebe si el embalaje presenta daños externos en el momento de la entrega. Además, inmediatamente después de desembalarlo, compruebe que el volumen de suministro está completo y que el producto y todos sus componentes se encuentran en perfecto estado. Monte el producto únicamente si el volumen de suministro está completo y no presenta daños.

Componentes/piezas

No.	Descripción de la	Canti-dad	Fotos
A-1	Puesto delantero	2	
A-2	Poste trasero	2	
B	Armazón del techo	2	
C	Marco	2	
D	Codo	4	
E	Armazón del techo	2	
F	Tirante transversal	2	
G	Carril guía	2	
H	Codo	8	
I-1	Guía corta	2	
I-2	Carril guía largo	2	
J-1	Cortina lateral pequeña	2	
J-2	Cortina lateral grande	2	

No.	Descripción de la	Canti-dad	Fotos
K	Descanso lateral	2	
L	Superficie tumbada	1	
M	Respaldo	1	
N	Cuerda de sujeción	4	
O	Cojín	3	
P	Cojín de sofá	1	
Q	Cortina de techo	1	
1	Tornillo M6 x 20	56	
2	Tornillo M8 x 20	56	
3	Tornillo M8 x 40	2	
4	Llave Allen M8	1	
5	Llave Allen M6	1	
6	Disco en U 16 x 8 mm	58	
7	Disco en U 12 x 6 mm	56	

No.	Descripción de la	Canti-dad	Fotos
8	Tornillo de ojo	4	
9	Destornillador	2	

5. Montaje

5.1. Instrucciones de seguridad

Debe leerse toda la información sobre salud y seguridad.

Riesgo de lesiones
Una manipulación incorrecta durante la instalación puede provocar lesiones



- Asegúrese de que el paquete se abre por arriba. Tenga mucho cuidado al abrirlo, ya que puede contener piezas frágiles.
- Inmediatamente después de desembalar, compruebe que el volumen de suministro está completo y que el producto y todas sus piezas están en perfecto estado.
- Instale el producto **sólo** si el volumen de suministro está completo y en perfecto estado.
- Coloque el producto únicamente sobre una superficie segura, nivelada y firme.
- **Peligro de aprisionamiento.** Tenga cuidado de no pellizcarse las manos o los dedos durante la instalación.
- Lleve ropa de protección como calzado de seguridad y guantes de protección durante el montaje.
- Se necesitan al menos 2 personas para montar el producto.
- Respete siempre las dimensiones de montaje y utilice el material de montaje suministrado.
- Los errores de montaje o los daños causados por el montaje quedan excluidos de la garantía.
- **Nos gustaría señalar que Home Deluxe GmbH no asume ningún coste de instalación o servicios manuales, como costes de electricista o costes de especialistas comparables.**

5.2. Estructura del producto

El producto se entrega desmontado y puede montarse con poco esfuerzo. Siga atentamente las instrucciones de montaje. Si no se siguen las instrucciones, no se puede garantizar el funcionamiento ni la seguridad del producto.



- Las siguientes instrucciones deben leerse atentamente.

Ilustración	Paso de acumulación

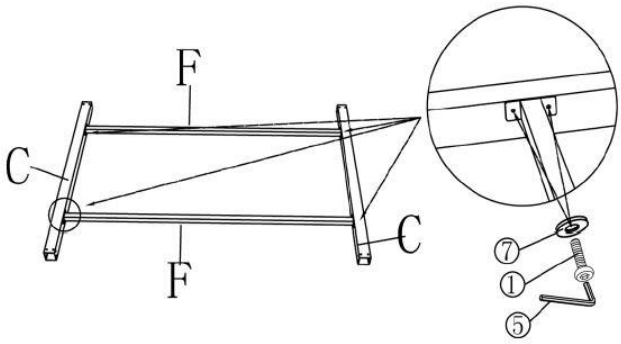

Primer paso:

Fije el bastidor (**C**) y el travesaño (**F**) con la arandela (**7**) y el tornillo (**1**).

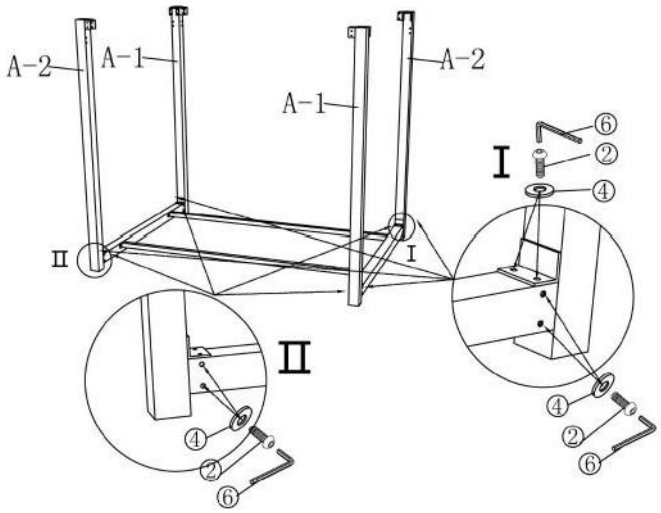

Segundo paso:

Monte los postes delanteros (**A-1**) y traseros (**A-2**) en el bastidor. Utilice para ello los tornillos (**2**) y las arandelas (**4**).

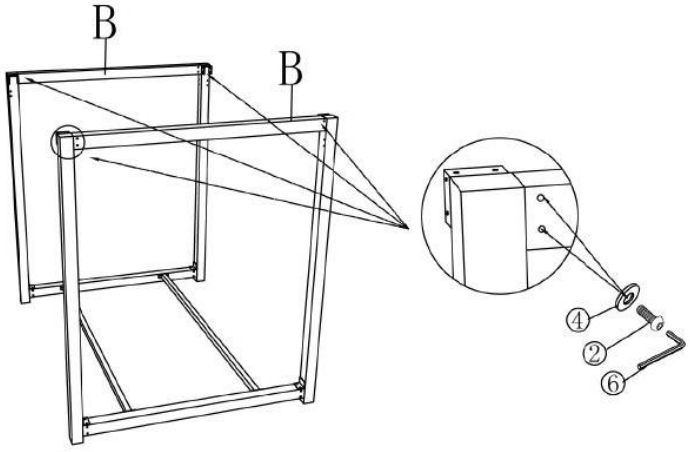

Paso 3:

Introduzca los marcos del techo y fíjelos con los tornillos (**2**) y las arandelas (**4**).

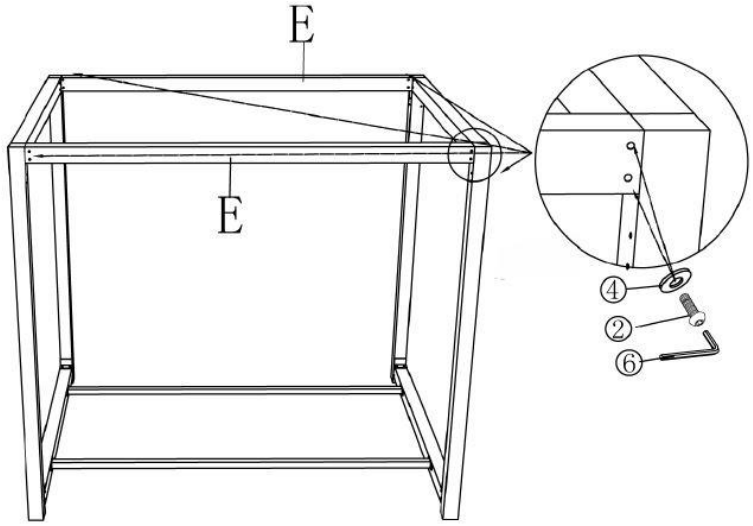

Paso 4:

Introduzca el marco del techo (**E**) y fíjelo también con los tornillos (**2**) y las arandelas (**4**).

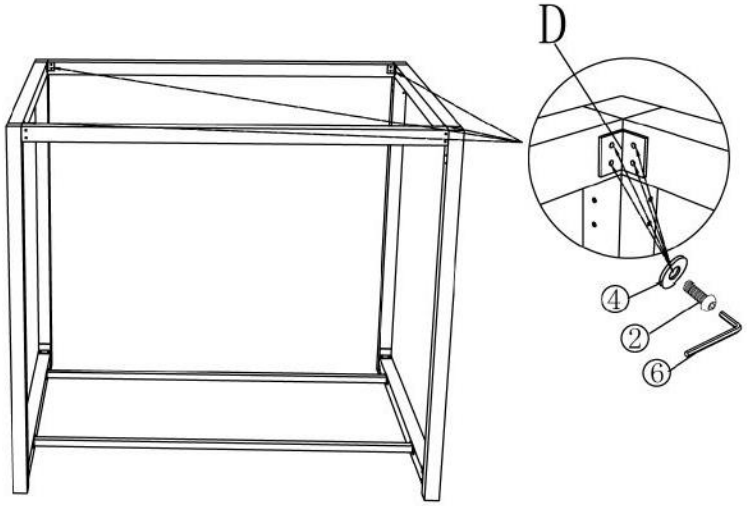

Paso 5:

Coloque las piezas angulares (**D**) y fíjelas con los tornillos (**2**) y las arandelas (**4**).

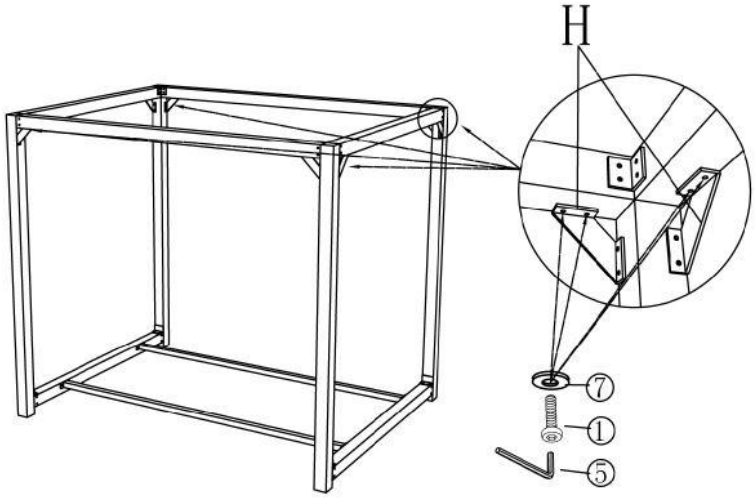

Paso 6:

Coloque las piezas angulares (**H**) y fíjelas con los tornillos (**1**) y las arandelas (**7**).

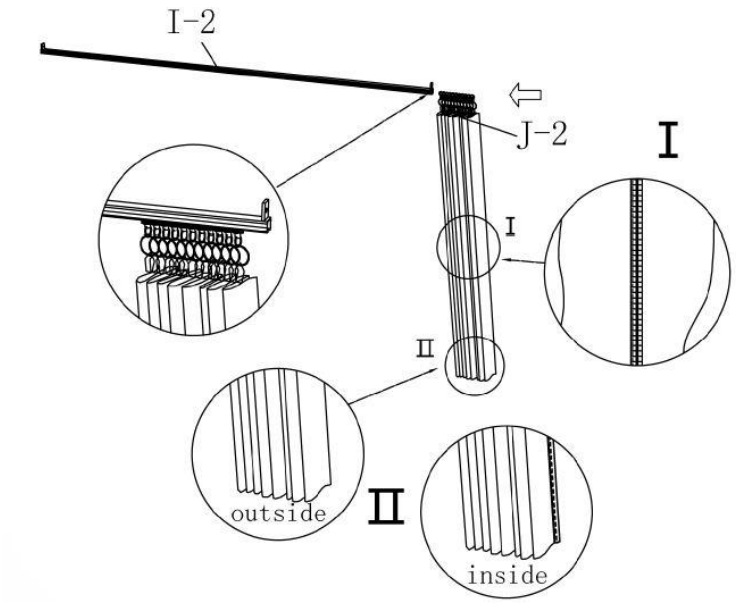

Paso 7:

Deslice la cortinilla lateral grande (**J-2**) en la ranura del riel guía largo (**I-2**).

Nota: Preste atención a las posiciones correctas de los lados interior y exterior de la cortina lateral.

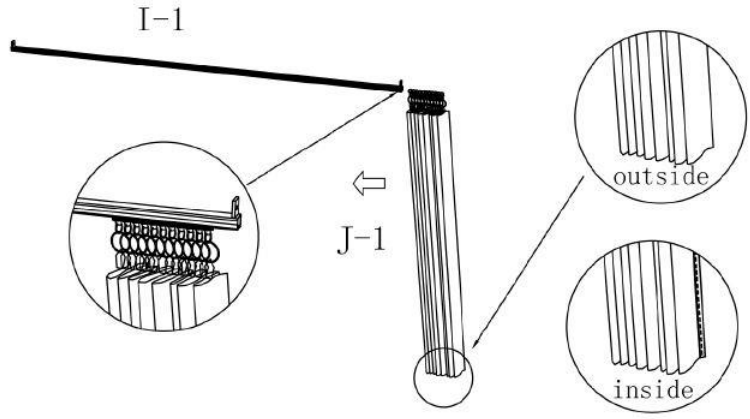

Paso 8:

Deslice la cortinilla lateral pequeña (**J-1**) en la ranura del carril guía corto (**I-1**).

Nota: Preste atención a las posiciones correctas de los lados interior y exterior de la cortina lateral.

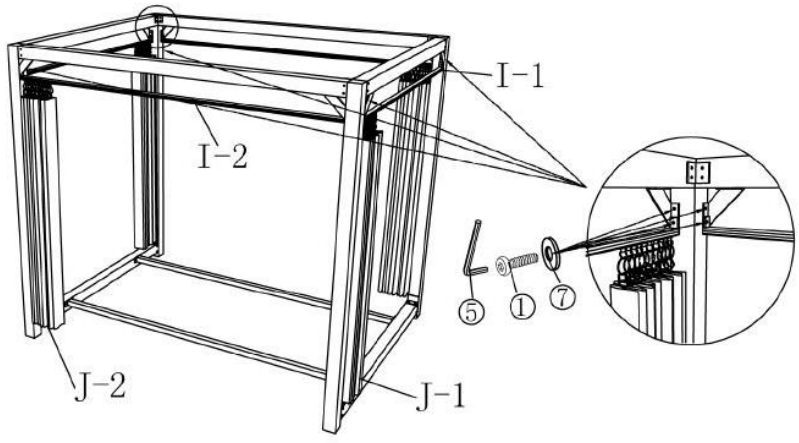

Paso 9:

Ahora fije los componentes ensamblados con los tornillos (**1**) y las arandelas (**7)**.

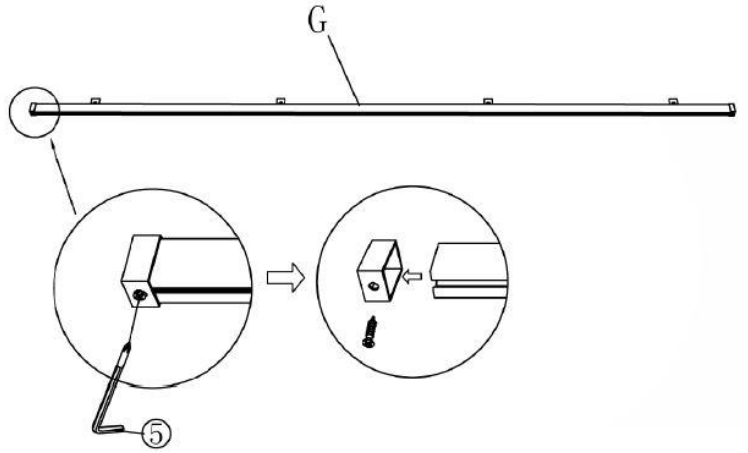

Paso 10:

Afloje los tapones del carril guía (**G**).

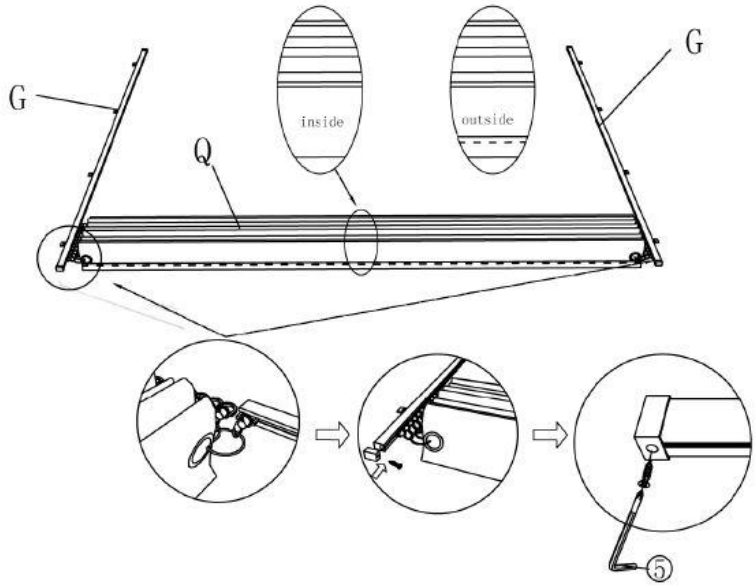

Paso 11:

Deslice la cortina de techo (**Q**) en la ranura del carril guía (**G**) y vuelva a colocar las tapas.



Paso 12:

Ahora fije los componentes ensamblados al techo utilizando los tornillos (**1**) y las arandelas (**7**).

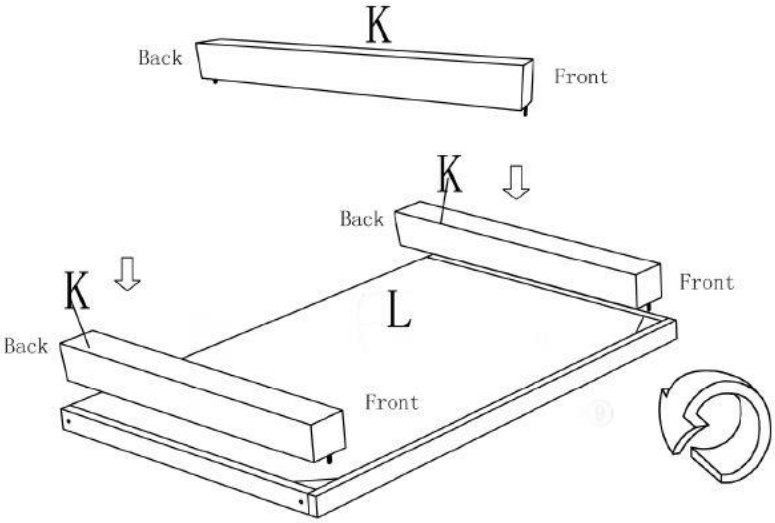

Paso 13:

Coloque los apoyos laterales (**K**) en el somier (**L**).

Nota: Preste atención a la posición correcta de los apoyos laterales.

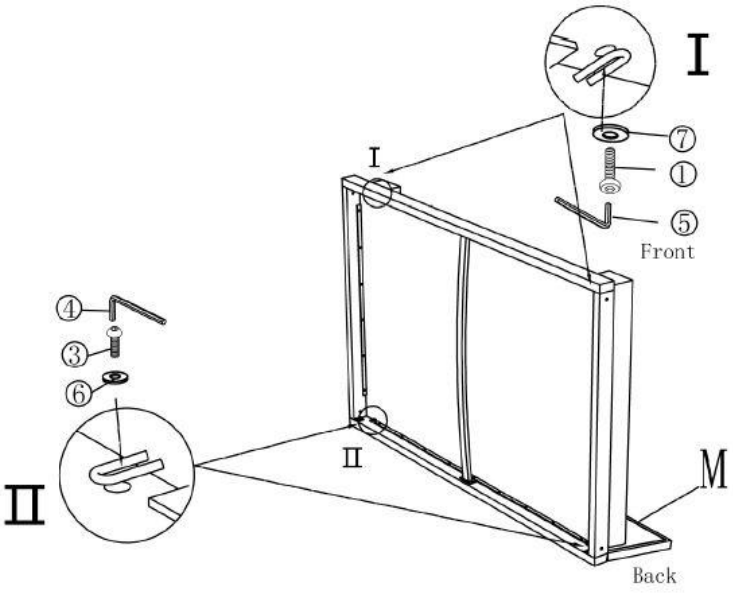

Paso 14:

Ahora fije los paneles laterales en la parte superior con los tornillos **(1)** y las arandelas (**7**) y en la parte inferior con los tornillos (**3**) y las arandelas (**6**).

Nota: Asegúrese de que el somier está en la posición correcta al fijarlo.

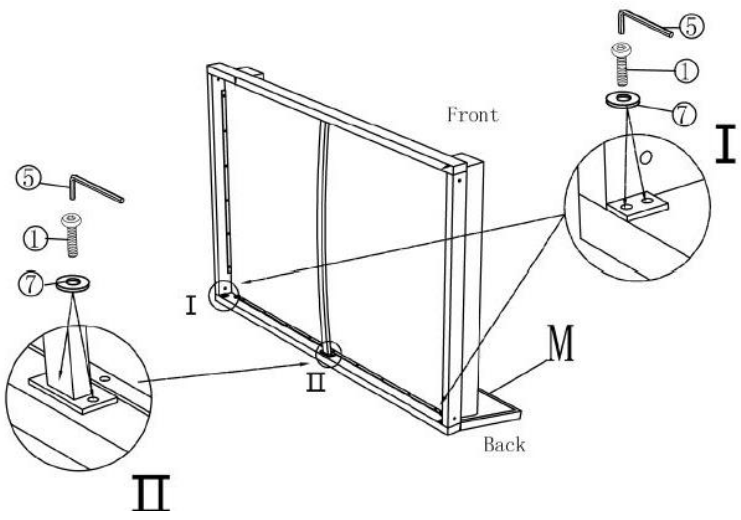

Paso 15:

Fije el respaldo (**M**) con los tornillos (**1**) y las arandelas (**7**) en los puntos previstos.

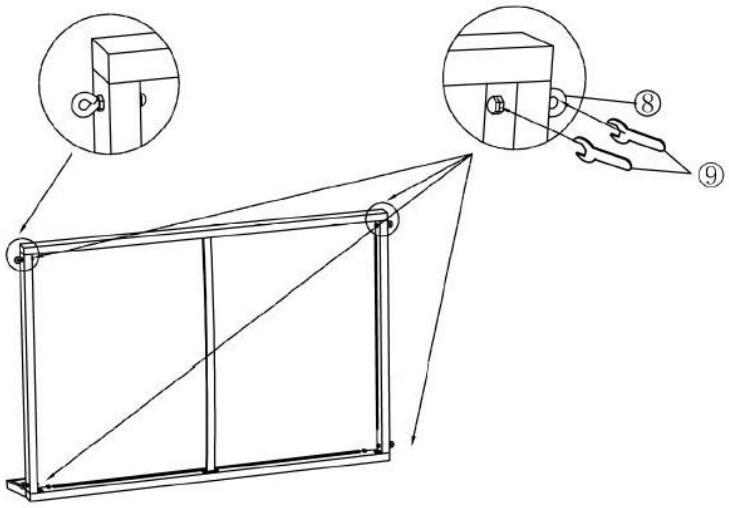

Paso 16:

Fije los tornillos de ojal (**8**) en los laterales.

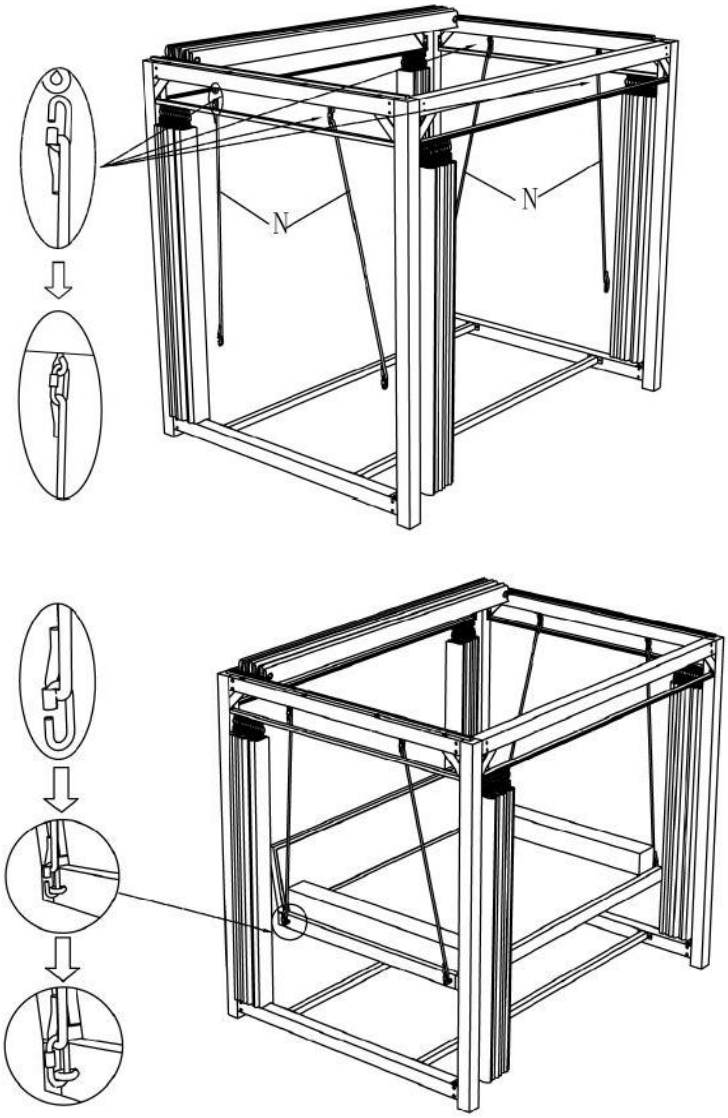

Paso 17:

Utilice los cáncamos (**8**) para fijar la cuerda de sujeción (**N**) en la parte superior e inferior.

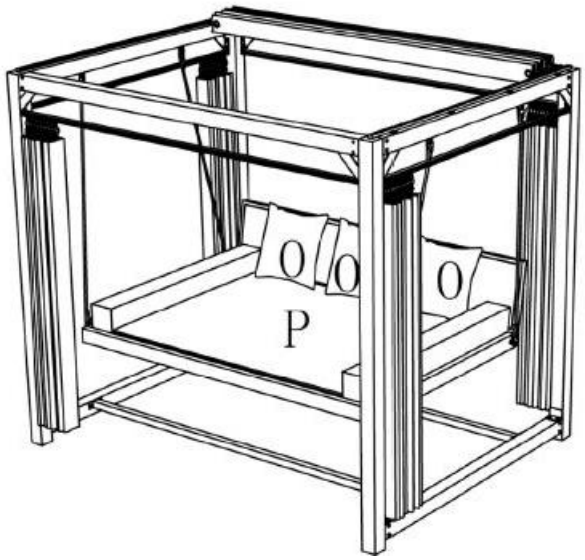

Paso 18:

Introduzca el tapizado (**P**) y los cojines (**O**). El montaje de la tumbona de jardín ha finalizado.

5.3. Accesorios

Accesorios a juego: Funda PROVENCE| Nº Referencia: 15720| Nº Variante: 25525

6. Aplicación

6.1. Instrucciones de seguridad

Debe leerse atentamente la siguiente información sobre salud y seguridad.

Riesgo de lesiones
Una manipulación incorrecta durante el funcionamiento puede provocar lesiones

- No utilice un producto dañado.
- No realice ninguna modificación en el producto.
- Compruebe periódicamente el estado y las posibilidades de ajuste del producto. Si el producto está dañado, póngalo fuera de servicio.
- Tenga en cuenta la carga máxima de 300 kg.
- El producto no es un juguete para niños, un rocódromo ni un equipamiento deportivo. No se permite que los niños jueguen con el producto.
- Compruebe la rejilla a intervalos regulares.

6.2. Puesta en servicio inicial

Compruebe que el producto no esté dañado antes de utilizarlo por primera vez. El producto sólo puede utilizarse si no presenta daños.

6.3. Operación

Compruébelo antes de utilizar el producto,

- la condición adecuada.

6.4. Almacén

Almacene el producto en un lugar fresco, sin escarcha, seco y cerrado durante la estación

fría. Evite grandes fluctuaciones de temperatura (por ejemplo, en la sala de calderas).

7. Solución de problemas

Si se producen los siguientes fallos durante el funcionamiento, compruebe las causas de los mismos mediante la siguiente tabla. Si el fallo no puede solucionarse con las medidas indicadas, ponga el producto fuera de servicio.

Error	Posible causa	Solución
El producto se tambalea o vibra	- El producto se sostiene sobre superficies irregulares - Los tornillos de fijación se han aflojado - El producto está sobrecargado	- Coloque el producto sobre una superficie plana - Apriete los tornillos de fijación - Respetar los límites de carga

Si surge algún otro problema con el producto, póngase en contacto con nosotros.

8. Mantenimiento y cuidado

8.1. Instrucciones de seguridad

Riesgo de lesiones
Una manipulación incorrecta durante el funcionamiento puede provocar lesiones



- Limpie el producto con agua limpia, un paño húmedo o un cepillo suave.
- En caso de mucha suciedad, también puede utilizarse un producto de limpieza suave adecuado para plásticos. Siga también las instrucciones del fabricante del producto de limpieza.
- No utilice productos de limpieza agresivos ni limpiadores de alta presión para la limpieza.
- Las fundas de los cojines se pueden quitar con un cierre de cremallera y lavar siguiendo las instrucciones del parche.

9. Desmontaje

9.1. Instrucciones de seguridad

Riesgo de lesiones
Una manipulación incorrecta durante el desmontaje puede provocar lesiones



- El producto tiene un peso elevado y grandes dimensiones, se necesitan al menos 2 personas para desmontarlo.
- Asegure el producto para que no se caiga antes de desmontarlo.

El desmontaje del producto debe realizarse en orden inverso al montaje. (**véase el capítulo Montaje**)

10. Eliminación de residuos

10.1. Información general



- Elimine el producto y todos sus componentes de acuerdo con la normativa local y específica del país para evitar daños al medio ambiente.
- Nuestros envases se fabrican con materiales respetuosos con el medio ambiente. Pueden reciclarse y servir así como valiosas materias primas. Elimine el material de embalaje (cartón, envases sucios, etc.) por separado y de forma profesional, de acuerdo con la normativa nacional aplicable.
- Póngase en contacto con el fabricante si tiene dudas sobre su eliminación.
- También puede obtener información sobre la eliminación correcta en los centros locales de eliminación de residuos

Inicio Deluxe GmbH
Schanzeweg 2
32312 Lübbecke
Alemania
Tel: +49 (0)5743 6181-0
www.home-deluxe-gmbh.de

ga-403-00_provence
2025/03